燃料ホース

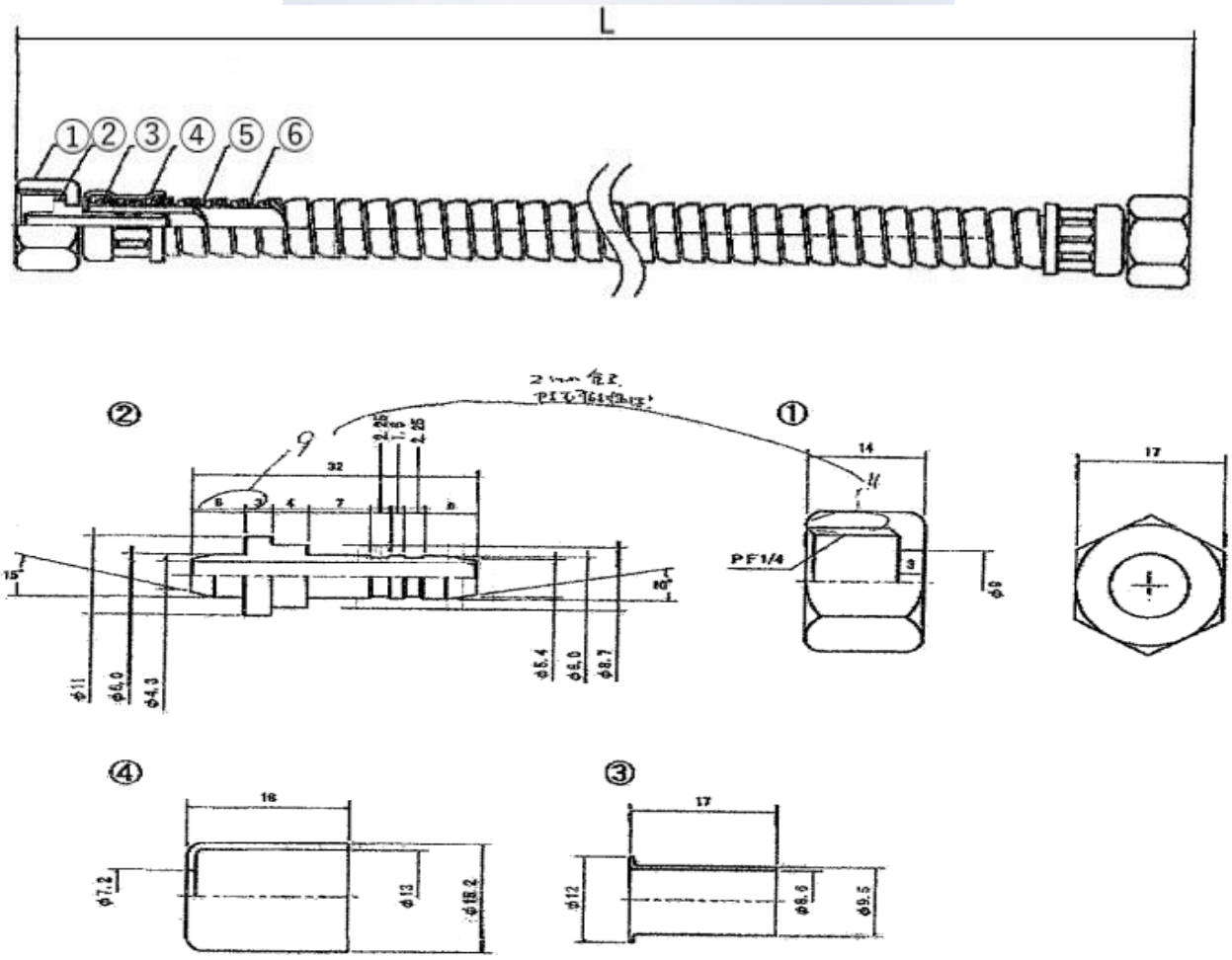

【用途】油用ホース

【材質】

No.	名称	材質	個数
①	袋ナット	BSBM	2
②	芯金	BSBM	2
③	ブッシング	BSBM	2
④	カバーキャップ	BSBM	2
⑤	自動車専用燃料ホース	VT-B	1
⑥	インターロック	SUS304	1

【サイズ】最短400m/m以上
最長5000m/mまで

価格につきましてはお気軽にお問い合わせください。